LIBHOF

РУКОВОДСТВО ПО ЭКСПЛУАТАЦИИ

ВЫТЯЖКА

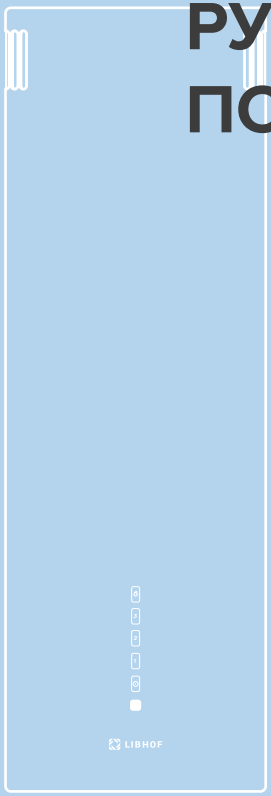

Модель:
LL-2138

Libhof Electronics LTD. Slovakia.

Компания Libhof искренне благодарит вас за покупку!

Техника Libhof отличается высокой надёжностью, продуманным дизайном, гарантией качества и безупречностью функционирования, при соблюдении правил эксплуатации, приведённых в настоящем руководстве.

Перед началом эксплуатации изделия внимательно ознакомьтесь с настоящим руководством и требованиями по технике безопасности, разработанными для обеспечения вашей безопасности и защиты окружающей среды. Используйте изделие в соответствии с данными рекомендациями и соблюдайте общие правила разумной эксплуатации. Сохраните руководство для дальнейшего использования или передачи новому владельцу.

Производитель не несёт ответственности за повреждения и неисправности, возникшие в результате несоблюдения требований данного руководства. Производитель оставляет за собой право без предварительного уведомления вносить изменения в конструкцию, комплектность, а также в отдельные узлы и детали изделия. Такие изменения направлены на улучшение характеристик и качества продукции, могут не отражаться в настоящем руководстве и не являются недостатком товара.

Внешний вид изделия и его элементов может отличаться от изображений, представленных в руководстве.

Список используемых сокращений и обозначений:

ПРИМЕЧАНИЕ

Совет, рекомендация, подсказка или информация.

ВАЖНО

Важная информация, предостережение.

СОДЕРЖАНИЕ

Комплект поставки ---- 4

Технические характеристики ---- 4

Меры безопасности ---- 5

Инструкция по установке ---- 6

Панель управления ---- 9

Чистка и обслуживание ---- 11

Утилизация ---- 13

Сервисные центры ---- 13

КОМПЛЕКТ ПОСТАВКИ

Вытяжка в сборе — 1 шт.
Пульт дистанционного управления — 1 шт.
Комплект крепежа — 1 шт.
Воздуховод 2 м — 1 шт.
Установочный кронштейн — 3 шт.
Обратный клапан — 1 шт.
Инструкция — 1 шт.

ТЕХНИЧЕСКИЕ ХАРАКТЕРИСТИКИ

Модель	**LL-2138**
Производительность отвода, куб/час	1250
Количество скоростей	3
Мощность мотора, Вт	100
Потребляемая мощность, Вт	121,5
Напряжение питания, В	220-240
Частота переменного тока, Гц	50-60
Минимальная высота над газовой плитой, см	65
Минимальная высота над электрической плитой, см	65
Габариты устройства, мм	380x930x430

МЕРЫ БЕЗОПАСНОСТИ

• Вытяжка предназначена только для домашнего использования и не подходит для барбекю, жаровни и других коммерческих целей.

• Используйте влажную ткань и нейтральное мыло для очистки вытяжки . Рекомендуемая периодичность — не реже одного раза в 2 месяца.

• Если очистка не будет проводиться в соответствии с инструкциями, существует опасность возгорания.

• Перед подключением этого прибора обеспечьте хорошую вентиляцию в кухонном помещении. Убедитесь, что сетевой кабель не поврежден. Поврежденный сетевой кабель должен быть заменен производителем, сервисным центром или лицом с аналогичной квалификацией.

• Этот прибор могут использовать дети в возрасте от 8 лет и старше, а также лица с ограниченными физическими, сенсорными или умственными способностями или с недостатком опыта и знаний, если они находятся под присмотром или проинструктированы относительно безопасного использования прибора и понимают связанные с этим опасности. Детям запрещено играть с прибором. Чистка и пользовательское обслуживание не должны производиться детьми без присмотра.

• В помещении должна быть обеспечена достаточная вентиляция, если вытяжка используется одновременно с приборами, работающими на газе или другом топливе. Вытяжка предназначена для установки только над варочной панелью, имеющей не более четырех конфорок. Воздух от вытяжки нельзя выводить в дымоход, который используется для отвода дыма от приборов, сжигающих газ или другое топливо.

⚠ ВАЖНО

Вытяжки и другие вытяжные устройства для приготовления пищи могут отрицательно повлиять на безопасную работу приборов, сжигающих газ или другое топливо (в том числе находящихся в других помещениях), из-за обратного потока продуктов сгорания. Эти газы потенциально могут привести к отравлению угарным газом. После установки вытяжки или другого вытяжного устройства для приготовления пищи работа газовых приборов должна быть проверена компетентным лицом, чтобы убедиться в отсутствии обратного потока продуктов сгорания.

⚠ ОСТОРОЖНО

Доступные части могут нагреваться при использовании прибора. Опасность поражения электрическим током. Подключайте данное устройство только к правильно заземленной розетке. Если у вас есть сомнения, обратитесь за советом к специалисту с соответствующей квалификацией.

ИНСТРУКЦИЯ ПО УСТАНОВКЕ

НЕОБХОДИМЫЕ ИНСТРУМЕНТЫ


Карандаш

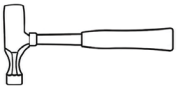
Молоток

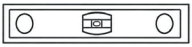
Уровень


Рулетка

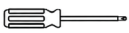
Отвертка


Дрель
или шуруповерт

⚠ ПРЕДУПРЕЖДЕНИЕ

Несоблюдение данных инструкций по установке винтов или крепежного устройства может привести к поражению электрическим током.

Если у вас есть вентиляция наружу, вытяжку можно подключить, как показано на рисунке ниже, с помощью воздуховода (гофрированной трубы) с диаметром 150 мм.

Если у вас нет вентиляции наружу, вы можете использовать режим рециркуляции, используя угольный фильтр.

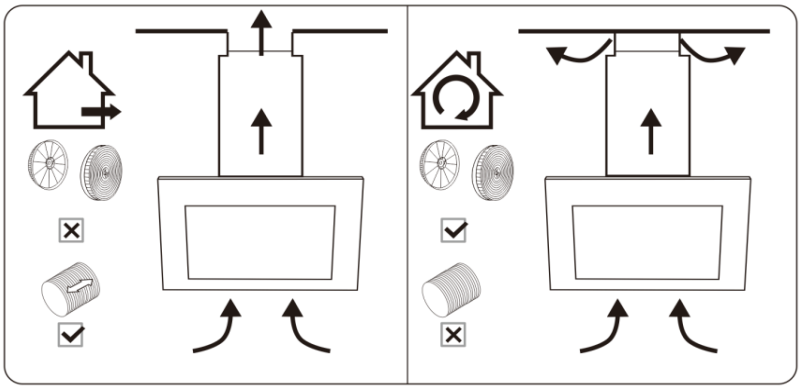

Вывод воздуха

Рециркуляция

Перед установкой обязательно выключите устройство и отсоедините от розетки.

Для достижения наилучшего эффекта вытяжку следует размещать на расстоянии 650–750 мм от варочной поверхности.

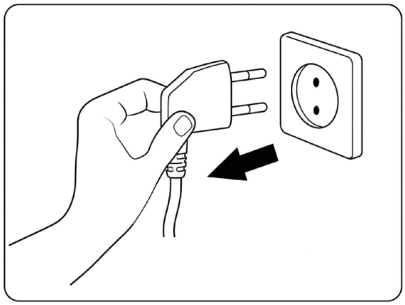

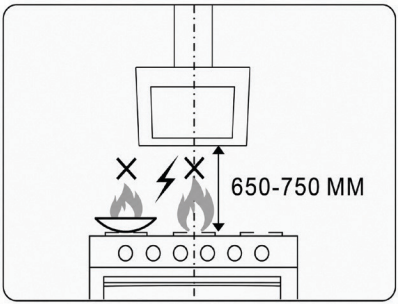

ⓘ ПРИМЕЧАНИЕ

Не оставляйте под вытяжкой открытый огонь без посуды.

УСТАНОВКА ВОЗДУХОВОДА (ГОФРИРОВАННОЙ ТРУБЫ)

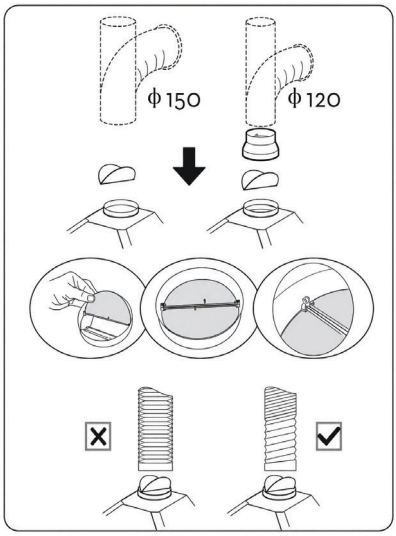

Способ установки для воздуховода диаметром 150 мм: вставьте обратный клапан, как показано на рисунке, и закрепите воздуховод.

Внимание: выступ обратного клапана должен быть направлен вверх.

Способ установки для воздуховода диаметром 120 мм: вставьте обратный клапан, как показано на рисунке, и закрепите переходник перед установкой воздуховода.

Воздуховод необходимо полностью вытянуть на месте крепления к выпускному патрубку вытяжки.

УСТАНОВКА ВЫТЯЖКИ

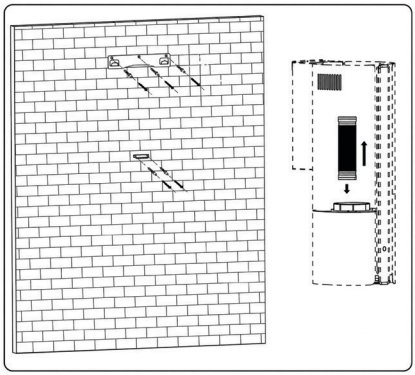

1. Прикрепите основной и дополнительный кронштейны к стене с помощью пластиковых дюбелей и шурупов из комплекта крепежа.

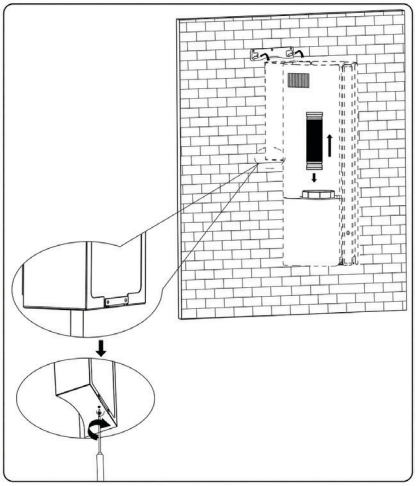

2. Прикрепите обратный клапан к выпускному патрубку вытяжки, а затем подсоедините воздуховод. Затем повесьте устройство на кронштейны. Наконец, закрепите дополнительный кронштейн винтами 4×6.

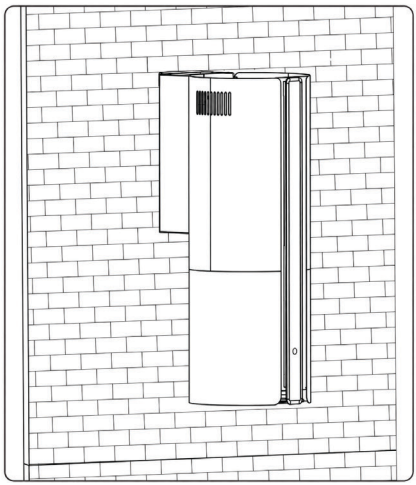

3. Установка завершена.

ПАНЕЛЬ УПРАВЛЕНИЯ



Кнопка подсветки/Кнопка RGB-подсветки

1. Нажмите эту кнопку, чтобы включить основной свет и синее кольцо RGB-подсветки или выключить подсветку.

2. «Режим 1» RGB-подсветки.

Зажмите кнопку на 2 секунды, чтобы активировать режим. Каждый цвет будет поочерёдно загораться, плавно гаснуть и сменяться следующим. Продолжительность каждого цветового цикла — 6 секунд.

3. «Режим 2» RGB-подсветки.

Зажмите эту кнопку на 6 секунд, чтобы активировать режим. Все цвета RGB-подсветки будут активированы одновременно с эффектом вращения.



Кнопка высокой скорости.

В режиме ожидания или включенном состоянии нажмите эту кнопку, чтобы вытяжка работала на высокой скорости.



Кнопка средней скорости.

В режиме ожидания или включенном состоянии нажмите эту кнопку, чтобы вытяжка работала на средней скорости.



Кнопка низкой скорости.

В режиме ожидания или включенном состоянии нажмите эту кнопку, чтобы вытяжка работала на низкой скорости.



Кнопка «ВКЛ/ВЫКЛ» / кнопка автоматического отключения

1. Нажмите эту кнопку, чтобы включить/выключить вытяжку.

2. «Функция автоматического отключения. Во время работы устройства зажмите кнопку подсветки на 3 секунды, чтобы включить функцию автоматического отключения. По умолчанию — 5 минут (время автоматического отключения не регулируется). После истечения времени двигатель вытяжки и подсветка выключатся. Зажмите эту кнопку еще раз, чтобы выключить функцию автоматического отключения.



ИК-датчик

Используется только для приема сигнала пульта дистанционного управления.

ПУЛЬТ ДИСТАНЦИОННОГО УПРАВЛЕНИЯ

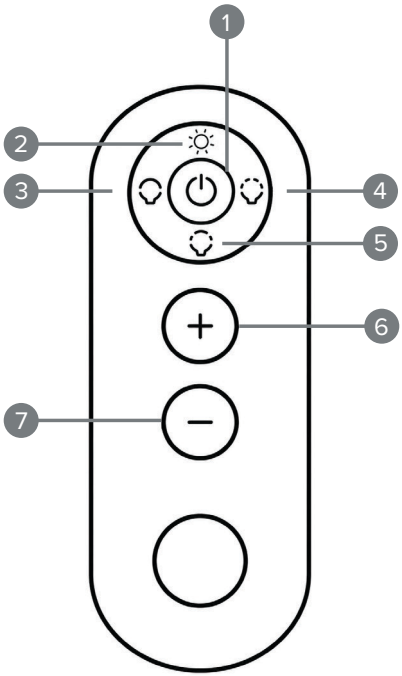

1 — Кнопка «ВКЛ/ВЫКЛ»
Нажмите эту кнопку, чтобы включить/выключить вытяжку.

2 — Кнопка «Подсветка»
Нажмите эту кнопку, чтобы включить или выключить подсветку.

3 — Кнопка «Режим 1» RGB-подсветки
Нажмите эту кнопку, чтобы активировать режим. Каждый цвет будет поочерёдно загораться, плавно гаснуть и сменяться следующим. Продолжительность каждого цветового цикла — 6 секунд.

4 — Кнопка «Режим 2» RGB-подсветки
Нажмите эту кнопку, чтобы активировать режим. Все цвета RGB-подсветки будут активированы одновременно с эффектом вращения.

5 — В модели LL-2138 данная кнопка не предусматривает какие-либо функции
Пульт дистанционного управления универсальный, используется для нескольких моделей с разными функциями.

6 — Кнопка увеличения скорости
В режиме ожидания или включенном состоянии вытяжки нажмите эту кнопку, чтобы увеличить скорость двигателя.

7 — Кнопка уменьшения скорости

В режиме ожидания или включенном состоянии вытяжки нажмите эту кнопку, чтобы уменьшить скорость двигателя.

ⓘ ПРИМЕЧАНИЕ

Если пульт дистанционного управления был заменен, требуется провести повторное сопряжение с вытяжкой. Для этого, когда устройство выключено, нажмите и удерживайте кнопку «3» (высокая скорость) в течение 3 секунд, и, прежде чем индикатор кнопки погаснет, нажмите кнопку «ВКЛ/ВЫКЛ» на пульте дистанционного управления, чтобы завершить сопряжение.

ЧИСТКА И ОБСЛУЖИВАНИЕ

Перед чисткой и обслуживанием выключите устройство и выньте вилку из розетки.

ЧИСТКА УСТРОЙСТВА

Используйте мягкую ткань, смоченную теплой мыльной водой или бытовым моющим средством. Никогда не используйте металлические мочалки, химикаты, абразивные материалы или жесткую щетку для чистки устройства.

ЗАМЕНА ЛАМП

⚠ ОСТОРОЖНО

Блок подсветки МОЖЕТ БЫТЬ ГОРЯЧИМ! Подождите 10 минут перед заменой.

Перед заменой светодиодных ламп убедитесь, что устройство выключено и отключено от сети.

Снимите фильтр, отсоедините кабель блока подсветки, выньте его и замените на новый.

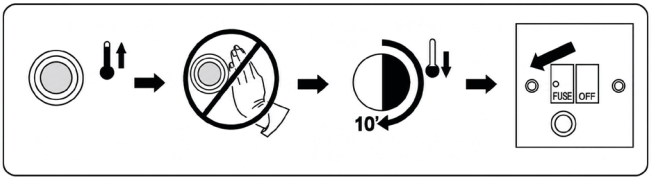

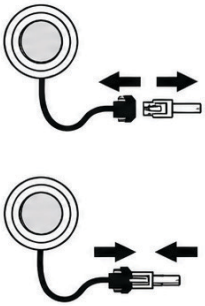

ЗАМЕНА ЖИРОУЛАВЛИВАЮЩИХ И УГОЛЬНЫХ ФИЛЬТРОВ

Чтобы установить угольный фильтр, сначала следует отсоединить жироулавливающий фильтр. Нажмите на фиксатор и потяните его вниз.

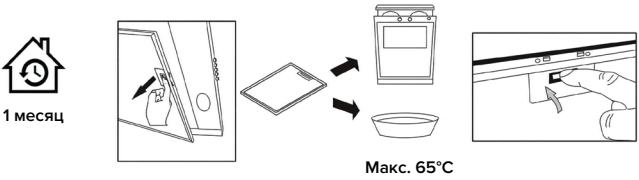

Жироулавливающие фильтры: во избежание возгорания тщательно очищайте их раз в месяц. Для этого снимите фильтры и замочите их в горячей воде с моющим средством на час. Если вы используете посудомоечную машину, расположите фильтры вертикально, чтобы улучшить процесс очистки.

Угольные фильтры: рекомендуется заменять на новые каждые 3 месяца (в зависимости от состояния кухни срок службы угольного фильтра может быть больше или меньше 3 месяцев).

Установка: Закрепите угольный фильтр в устройстве и поверните его по часовой стрелке. Повторите то же самое с другой стороны.

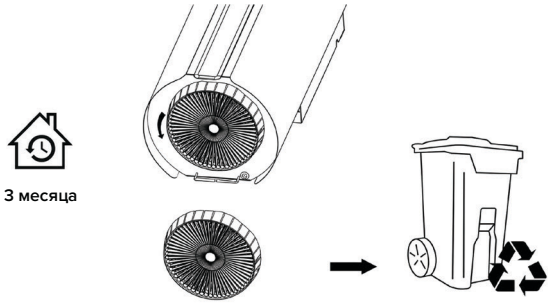

⚠ ВАЖНО

1. Убедитесь, что фильтр надежно зафиксирован. Неправильная установка может вызвать посторонний шум, смещение фильтра или повреждение его креплений.

2. Использование угольного фильтра приведет к уменьшению потока воздуха в вытяжке.

УСТРАНЕНИЕ НЕИСПРАВНОСТЕЙ

Проблема	Причина	Решение
Свет горит, но двигатель не работает	Лопасть вентилятора двигателя заклинило.	Выключите устройство и обратитесь к квалифицированным специалистам.
	Двигатель поврежден.	
И свет, и двигатель не работают	Перегорела лампочка.	Замените светодиодную лампу на лампу правильного номинала.
	Шнур питания отсоединился.	Снова подключите устройство к источнику питания.
Серьезная вибрация устройства	Лопасть вентилятора повреждена.	Выключите устройство и обратитесь к квалифицированным специалистам.
	Двигатель вентилятора закреплен неплотно.	
	Устройство неправильно подвешено	Проверьте крепления устройства
Низкая производительность всасывания	Слишком большое расстояние между устройством и варочной панелью.	Отрегулируйте расстояние до 650–750 мм.

УТИЛИЗАЦИЯ



Этот продукт нельзя утилизировать вместе с бытовыми отходами. Этот продукт следует утилизировать в авторизованном месте по переработке электрических и электронных приборов. Собирая и перерабатывая отходы, вы помогаете экономить природные ресурсы и обеспечиваете утилизацию продукта экологически безопасным способом.

СЕРВИСНЫЕ ЦЕНТРЫ

Актуальный список авторизованных сервисных центров Libhof вы можете найти на официальном сайте:

libhof.ru/services/